Project .....
Rev.: .....
Zone: .....
Location: .....

SARTÉN ELÉCTRICA MULTIFUNCIÓN

CODICE	MODELLO	SERIE
CR1018129T4W	**QT90BRF/E605-T4W**	**BARON 4.0**

CARACTERÍSTICAS GENERALES

De los sólidos cimientos de la tradición Baron, nace la nueva cocina Queen 4.0, aún más práctica, más equipada, más tecnológica.
Una evolución en las cocinas profesionales.
Queen 4.0 está perfectamente diseñado hasta el último detalle para agilizar y simplificar todas las operaciones de preparación, cocción, orden y limpieza en la cocina y para ayudarle cada día como un verdadero aliado en su trabajo.

ESPECIFICACIONES TÉCNICAS

Carcasa exterior y pies de acero inoxidable.
Altura desde la encimera ajustable de 840 a 900 mm.
Tapas de 2 mm de grosor
Depósito fabricado íntegramente en acero AISI 304.
El calentamiento se consigue mediante elementos calefactores blindados situados bajo el fondo del depósito.
La temperatura, controlada termostáticamente, es ajustable de 50 a 300°C.

Equipo certificado para la directiva de baja tensión 2014/35/UE según el esquema CB internacional.

Gracias a la certificacion a prueba de chorros (IPX5) obtenida mediante pruebas específicas, los pomos y bajopomos pueden lavarse al final de la jornada laboral sin comprometer la funcionalidad ni la seguridad.

La barra delantera es un cómodo punto de apoyo para el cocinero; mantiene una distancia de seguridad con la encimera y protege así de colisiones accidentales con lo que está apoyado sobre la encimera y, al mismo tiempo, con los tiradores.

SARTÉN ELÉCTRICA MULTIFUNCIÓN

CODICE	MODELLO	SERIE
CR1018129T4W	**QT90BRF/E605-T4W**	**BARON 4.0**

Información técnica

ESPECIFICACIÓN	DATA
MATERIAL	CR1018129T4W
DEFINICIÓN	QT90BRF/E605-T4W MULTIPLA EL.M60
LÍNEA COMERCIAL	QUEEN
SUMINISTRO	ELECTRICIDAD
ANCHURA ANCHO	600 mm
DIM. PRODUCTIVIDAD	900 mm
DIM. ALTURA	870 mm
PESO NETO	60 Kg
VOLUMEN (neto)	0.47
LONGITUD DEL PAQUETE	0 mm
ANCHO DEL PAQUETE	0 mm
ALTURA DEL ENVASE	0 mm
VOLUMEN DEL ENVASE	0,000 m3
PESO BRUTO DEL EMBALAJE	82 Kg
FUENTE DE ALIMENTACIÓN ESTÁNDAR	380-415V 3N
FRECUENCIA	50-60 Hz
ENERGÍA ELÉCTRICA	8.1 kW
GRADO IP	IPX5
CAPACIDAD	21
MODELO CERTIFICADO	Q90BRF/E605

SARTÉN ELÉCTRICA MULTIFUNCIÓN

CODICE	MODELLO	SERIE
CR1018129T4W	**QT90BRF/E605-T4W**	**BARON 4.0**

MISURE IN cm - DIMENSIONS IN cm - ABMESSUNGEN IN cm- MESURES EN cm MEDIDAS EN cm - MATEN IN cm - DIMENSIONES EN cm

Q90BRF/E605

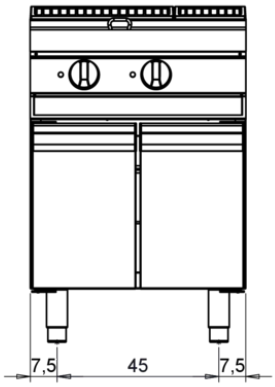

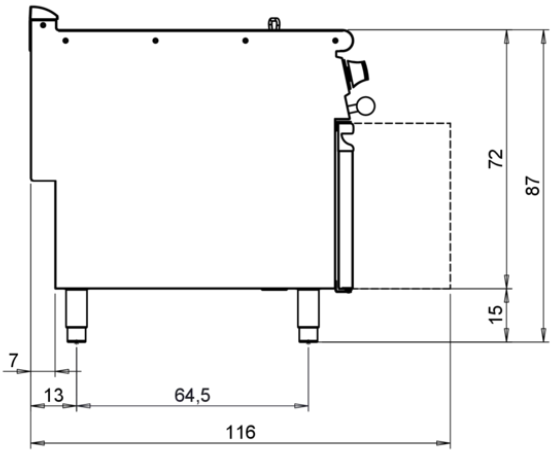

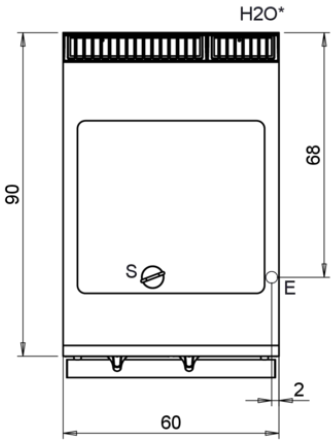

Legenda - Legende - Key - Légende - Leyenda - Legenda - Legenda	
E Pressacavo entrata linea elettrica - Stopfbuchse - Electric cable stress relief - Presse étoupe de câble él - Pisacable - Elektrische kabelwartel - Entrada cabo eléctrico	**G** Arrivo gas - Gasanschluss - Gas connection - Arrivée gaz - Union de gas - Gasaansluiting - Ligação gás
S Attacco scarico acqua - Wasserablauf - Water outlet - Vidange de l'eau - Desaguadero - Wateraftapaansluiting - Junção descarga água **S1** Scarico vasca - Wannenabflussrohr - Pan outlet - Vidange du bac - Descarga cuba - Water toevoer - Descarga da cuba **S2** Valvola di depressione - Anti-depression valve - Unterdruck ventil - Soupape de dépression - Válvula de dépresión - Onderdrukklep - Válvula de depressão **S3** Scarico acqua intercapedine - Wasserablauf Zwischenraum - Jacket water drain Evacuation eau double envelope - Descarga de agua intersticios - Afvoer water tussenruimte - Descarga de água na marmita com Sistema de aquecimento indirecto **S4** Scarico - Abflussrohr - Drain - Tuyau d'évacuation - Tubo de drenaje - Aftapbuis - Tubulação de dreno	**H20** Arrivo acqua - Wasseranschluss - Water inlet - Arrivée eau - Union de agua - Wateraansluiting - Junção alimentação água **A1 =** Calda - Heiss - Warm - Chaude - Caliente - Warm - Morno **A2 =** Fredda - Kalt - Cold - Froid - Fria - Koude - Frio **L** Rubinetto di livello - Level tap - Wasserhahn - Robinet de niveau - Grifo de nivel - Niveaukraan - Torneira de nível

SARTÉN ELÉCTRICA MULTIFUNCIÓN

CODICE	MODELLO	SERIE
CR1018129T4W	**QT90BRF/E605-T4W**	**BARON 4.0**

PRODUCTOS GAMA PLUS

Predisposición para sonda al corazón, para un control aún mayor de la cocción. Una señal acústica indica que se ha alcanzado la temperatura programada.

Control del nivel de potencia mediante pantalla táctil y ajuste con mando ergonómico

Versión preparada para Industria 4.0.

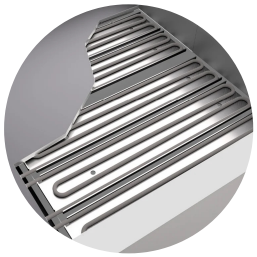

Predisposición para sonda al corazón, para un control aún mayor de la cocción. Una señal acústica indica que se ha alcanzado la temperatura central ajustada

Posibilidad de programar 2 temporizadores para controlar la cocción. Una señal acústica avisa al operador al final del tiempo programado.

SARTÉN ELÉCTRICA MULTIFUNCIÓN

CODICE	MODELLO	SERIE
CR1018129T4W	**QT90BRF/E605-T4W**	**BARON 4.0**

ACCESORIOS

CÓDIGO	MODELLO	DESCRIZIONE
CR1357499	**4.0IOTPRO**	Suscripción PRO - Cloud
CR1357479	**4.0IOTENTRY**	SUSCRIPCIÓN - Cloud